Bobcat

One Tough Animal

CARRETILLAS ELEVADORAS DIÉSEL Y GLP

Serie-NXP, neumáticas, capacidad de 2,0 a 3,5 toneladas

Europa



ES_Diesel_LPG_Forklifts_NXP-Series_Brochure_Europe_B4502591_10-2024.indd 1 10.10.2024 11:24:50



CONDICIONES DURAS.
GENTE MÁS DURA.

En Bobcat no solo fabricamos máquinas, sino que celebramos a las personas que las llevan al límite. Desde vientos helados a terrenos embarrados, pasando por lluvia torrencial y polvo cegador, usted se presenta, hace el trabajo y sigue adelante. Porque la verdadera fuerza no solo está en las máquinas, sino en las personas que las manejan.

VER MÁS

ONE TOUG ANIM

NUESTRA MISIÓN

Capacitamos a los operadores para que logren más, mientras trabajan en las condiciones más duras y en las situaciones más difíciles. Cuando nuestros clientes tienen la voluntad, nosotros les abrimos el camino.

ES_Diesel_LPG_Forklifts_NXP-Series_Brochure_Europe_B4502591_10-2024.indd 2 10.10.2024 11:24:50

INTRODUCCIÓN



HISTORIA DE BOBCAT

En 1958 Melroe Manufacturing Company introdujo una cargadora compacta de interfaz delantero que evolucionó rápidamente en la M400, la primera verdadera cargadora compacta del mundo. La empresa pronto adoptó lo que se convirtió en la marca mundialmente famosa «Bobcat», y su éxito allanó el camino para la industria mundial de equipos compactos que conocemos hoy en día.

AÑOS DE EXPERIENCIA

En 2021, Bobcat amplió su presencia con la adquisición de Doosan Industrial Vehicle, aumentando así su capacidad para ofrecer a los clientes soluciones empresariales integrales. Con la experiencia de Doosan en equipos de manipulación de materiales y almacenamiento, que se remonta a su primera carretilla elevadora en 1968, la empresa ha establecido una presencia mundial con 400 distribuidores en 93 países.



BOBCAT EN LA ACTUALIDAD

Ahora, con una cartera diversificada que incluye carretillas elevadoras y equipos de almacén, Bobcat ofrece una solución integral para las necesidades intralogísticas, desde la carga de contenedores de transporte hasta la optimización de las operaciones de almacén. Fabricadas de acuerdo con los más altos estándares de calidad, las máquinas de manipulación de materiales de Bobcat ofrecen la precisión y la longevidad que los clientes esperan.



ES_Diesel_LPG_Forklifts_NXP-Series_Brochure_Europe_B4502591_10-2024.indd 3 10.10.2024 11:24:53

RESISTENTES, ÁGILES Y SEGURAS

VALOR SIN IGUAL

La serie NXP combina una accesibilidad básica con una increíble potencia, durabilidad y comodidad para el operador, prometiendo un valor excepcional para su inversión.

Una espaciosa cabina equipada con elementos adicionales para ofrecer el máximo confort



Excelente visibilidad a través del mástil para obras más seguras y eficientes
P. 7

Bastidor y mástil duraderos para un funcionamiento más seguro al transportar cargas

Frenos de zapata asistidos para una máxima productividad



MÁXIMO RENDIMIENTO, TODO EL DÍA

Nuestros potentes motores de bajo consumo prometen altas prestaciones durante todo el día.
P. 6-7



CONFIANZA EN LA COMODIDAD

Realice fácilmente turnos más largos con confianza gracias a un tablero de instrumentos intuitivo, un asiento ajustable, un volante pequeño y una cabina espaciosa.

ES_Diesel_LPG_Forklifts_NXP-Series_Brochure_Europe_B4502591_10-2024.indd 4 10.10.2024 11:24:56

Buena visibilidad a través del techo para mejorar la visión del operador durante la elevación
P. 7



Nuevo peso auxiliar para una excelente estabilidad y menores vibraciones
P. 11

Peldaño antideslizante para mayor seguridad al entrar y salir de la máquina

Panel lateral desmontable sin herramientas y gran abertura del capó para facilitar el mantenimiento

Radio de giro reducido para mejorar la maniobrabilidad
P. 7



SEGURIDAD EXCEPCIONAL

Con funciones de seguridad como el enclavamiento de bajada del mástil, las brillantes luces LED y un fiable freno de estacionamiento, los operadores pueden disfrutar de una conducción aún más segura. P. 10-11



FABRICADA PARA DURAR

La serie NXP fabricada para durar, ofrece fiabilidad gracias a características como el flujo de aire optimizado, la protección del motor, el robusto diseño del mástil, la reducción de las vibraciones y las medidas antipolvo. Disfrute de la potencia de Bobcat durante muchos años. P. 12-13

ES_Diesel_LPG_Forklifts_NXP-Series_Brochure_Europe_B4502591_10-2024.indd 5 10.10.2024 11:25:01



ES_Diesel_LPG_Forklifts_NXP-Series_Brochure_Europe_B4502591_10-2024.indd 6 10.10.2024 11:25:04

UNA PRODUCTIVIDAD EXTRAORDINARIA

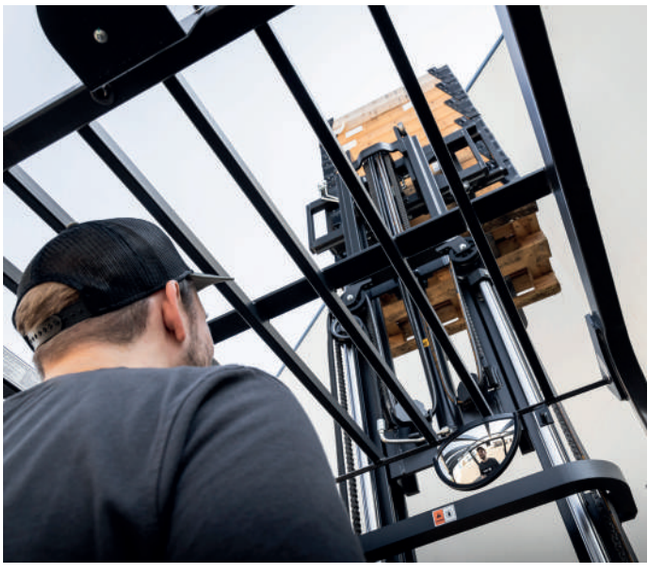



LLEGAR MÁS ALTO, CONSEGUIR MÁS

Nuestra bomba de engranajes mejorada y la válvula reguladora del mástil llevan su carretilla a nuevas cotas, aumentando significativamente la eficiencia y la productividad, especialmente en operaciones de alta velocidad.

LEVANTAR MÁS

Consiga más estabilidad con nuestro nuevo peso auxiliar. Esta característica baja el centro de gravedad de la carretilla, lo que le permite levantar más y con más fuerza en aplicaciones exigentes.





MOVERSE POR ESPACIOS IMPOSIBLES

¡Disfrute trabajando en lugares donde otros no pueden! Gracias a un reducido radio de giro, podrá maniobrar fácilmente para entrar y salir de los lugares más estrechos.

MAYOR RENDIMIENTO

La combinación de un motor robusto, un transeje avanzado y una estructura de bastidor innovadora ha optimizado la habilidad de ascenso de pendientes, lo que permite a los operadores de la serie NXP escalar con confianza pendientes pronunciadas de hasta un 25 % de inclinación.

ES_Diesel_LPG_Forklifts_NXP-Series_Brochure_Europe_B4502591_10-2024.indd 7 10.10.2024 11:25:10

CONFORT Y CONTROLES





CONFORT Y COMODIDAD OPTIMIZADOS

El diseño de nuestra cabina, optimizado para el confort y la comodidad del operador, garantiza un uso eficiente del espacio y una experiencia de conducción cómoda. Disfrute de las ventajas de un volante compacto, acompañado de una columna de dirección ajustable y un asiento de suspensión.





MÁS ESPACIO

Con más espacio para las rodillas y un cilindro de inclinación reubicado, nuestras carretillas ofrecen más espacio para las piernas con el objetivo de mejorar el confort.



CONTROL SIN ESFUERZO

Un volante compacto con pomo facilita las maniobras, el control y el manejo.



FUNCIONAMIENTO SIMPLIFICADO

Los interruptores de los faros están perfectamente integrados para un manejo sin esfuerzo.

FÁCIL ENTRADA



Nuestras carretillas están diseñadas pensando en la comodidad del operador, con peldaños de baja altura, una barra de entrada fácil y un peldaño de entrada mejorado con diseño antideslizante.

MAYOR COMODIDAD



Para un confort aún mayor, hemos reubicado la columna de dirección a la izquierda para una postura más natural, mientras que el tablero de instrumentos se ha desplazado a la derecha para mejorar la visibilidad.

VER MÁS, TRABAJAR MEJOR



Al reducir la altura del capó (-40 mm) y modificar el diseño del contrapeso, nuestra serie NXP ofrece una mejor visibilidad delantera y trasera para una conducción más segura.

ES_Diesel_LPG_Forklifts_NXP-Series_Brochure_Europe_B4502591_10-2024.indd 8 10.10.2024 11:25:18



ES_Diesel_LPG_Forklifts_NXP-Series_Brochure_Europe_B4502591_10-2024.indd 9 10.10.2024 11:25:25

SEGURIDAD EN CADA MOVIMIENTO

SEGURIDAD EN TODO MOMENTO

Maneje la carretilla con total confianza gracias a la extraordinaria visibilidad que ofrece la ventana ampliada del mástil, los manguitos hidráulicos estratégicamente reposicionados y la altura reducida del capó. Proteja sus operaciones con funciones como el enclavamiento de bajada del mástil, las brillantes luces LED y el fiable freno de estacionamiento, mientras los operadores disfrutan de una conducción aún más segura con las luces de seguridad azules opcionales, las luces de zona y la cámara de visión trasera.

SISTEMA DE DETECCIÓN DEL OPERADOR (OSS)

Las funciones de desplazamiento y elevación del mástil de la carretilla se detienen cuando el operador abandona el asiento, por lo que la carretilla elevadora no realizará ningún movimiento involuntario.



UN LUGAR DE TRABAJO MÁS SEGURO

Cuando el operador deja la carretilla desatendida, el sistema de bloqueo hidráulico impide el descenso y la inclinación involuntarios del mástil. Esto mantiene la seguridad de la carretilla, la carga y el lugar de trabajo.



ALARMA DE MARCHA ATRÁS

Mientras se desplaza marcha atrás, la alarma suena para advertir a las personas que se encuentran cerca de la carretilla que se aproxima, haciendo que el lugar de trabajo sea más seguro para todos.



ALERTA DE FRENO DE ESTACIONAMIENTO

Dé prioridad a la seguridad del operador y protéjase contra movimientos accidentales con nuestro sistema de aviso de freno de estacionamiento.



ES_Diesel_LPG_Forklifts_NXP-Series_Brochure_Europe_B4502591_10-2024.indd 10 10.10.2024 11:25:25

ALERTAS PARA PEATONES
La luz azul de seguridad se proyecta en el suelo alrededor de la carretilla, alertando a los peatones del vehículo que se aproxima.



ZONAS DE SEGURIDAD
El vehículo proyecta líneas luminosas rojas sobre el suelo que marcan una zona segura para los peatones que se encuentren cerca del mismo.



VISIÓN PANORÁMICA
Al proporcionar una mayor visibilidad de la zona de trabajo trasera, el gran retrovisor panorámico mejora la seguridad a la vez que aumenta la productividad general.



ILUMINE SU LUGAR DE TRABAJO
Las luces LED iluminan incluso las esquinas más oscuras del lugar de trabajo, lo que proporciona seguridad y conciencia de todo lo que le rodea.



ES_Diesel_LPG_Forklifts_NXP-Series_Brochure_Europe_B4502591_10-2024.indd 11 10.10.2024 11:25:37

FABRICADA PARA DURAR

NINGÚN TRABAJO ES DEMASIADO DURO

Esta carretilla, fabricada para ofrecer un rendimiento robusto en entornos difíciles y polvorientos, ofrece un diseño antipolvo, un prefiltro y un filtro doble. También cuenta con características como una placa ventral de protección, paneles laterales ventilados, protector del motor y refrigeración de alta eficacia para una funcionalidad óptima.



Amplia apertura del capó con cilindros de bloqueo y un panel lateral extraíble sin herramientas para facilitar el acceso

Las costillas reforzadas (canal en J) de la viga del mástil mejoran la rigidez y la estabilidad lateral del mástil

Resiste las condiciones más duras con los paneles laterales ventilados opcionales, la placa ventral, el prefiltro y la rejilla del radiador

Estabilidad excepcional y menores vibraciones gracias al nuevo diseño del contrapeso auxiliar P. 11

Componentes electrónicos centralizados para facilitar el mantenimiento y reducir el tiempo de inactividad

Posición del silenciador ajustada para mejorar el flujo de aire y aumentar la capacidad de refrigeración

ES_Diesel_LPG_Forklifts_NXP-Series_Brochure_Europe_B4502591_10-2024.indd 12 10.10.2024 11:25:42

NO HAY CABIDA PARA EL TIEMPO DE INACTIVIDAD. HAGA FRENTE A TODAS LAS TAREAS QUE SE LE PRESENTEN, DÍA TRAS DÍA



2 YEAR WARRANTY

GARANTÍA

Bobcat desarrolla cada máquina con los estándares más elevados de calidad y durabilidad. Por eso, nuestra garantía estándar proporciona 24 meses o 2 000 horas de funcionamiento (lo que ocurra primero) de cobertura.

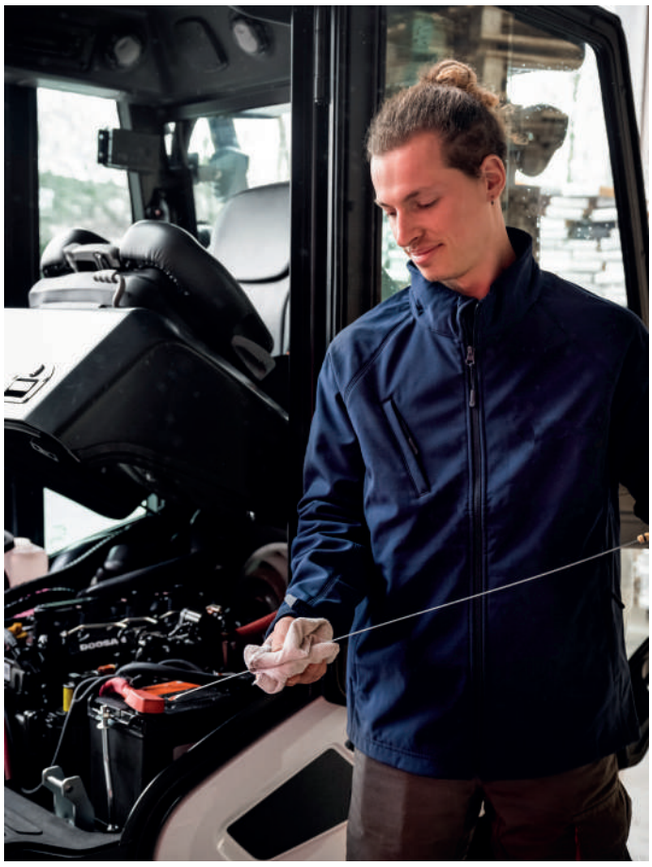

Bobcat PROTECTION PLUS Extended Warranty

GARANTÍA AMPLIADA PROTECTION PLUS

Obtenga una tranquilidad completa con la garantía ampliada Protection Plus. Protection Plus, que proporciona el mismo nivel de protección que la garantía estándar, también refleja las diferentes necesidades y expectativas de los clientes, ofreciendo una elección de duraciones y horas de funcionamiento anual.

EXTENSA RED DE DISTRIBUIDORES

Puede confiar en nuestra red de distribuidores y socios de servicio, siempre dispuestos a ayudarle.

RECAMBIOS ORIGINALES BOBCAT

Los componentes de calidad suministrados a nuestros distribuidores garantizan que todos nuestros equipos están fabricados para durar, soportar las condiciones más duras y ofrecer un rendimiento fiable.

ES_Diesel_LPG_Forklifts_NXP-Series_Brochure_Europe_B4502591_10-2024.indd 13 10.10.2024 11:25:47

EQUIPAMIENTO DE SERIE Y OPCIONES

EQUIPAMIENTO DE SERIE Y OPCIONES	CARRETILLAS DIÉSEL NXP	CARRETILLAS GLP NXP
SEGURIDAD Y ESTABILIDAD		
Sistema de detección del operador (OSS)	✓	✓
Alarma de marcha atrás, interior	✓	✓
Distribuidor con bloqueo hidráulico	✓	✓
Luces de seguridad traseras	•	•
Agarradera trasera con interruptor de la bocina	•	•
Cinta a tierra para electricidad estática	•	•
Luz estroboscópica	•	•
Controlador del cambio automático	•	•
Control de régimen en el suelo	–	•
Apagachispas	–	•
Luces rojas o azules de perimetración (zona)	•	•
PRODUCTIVIDAD		
Peso auxiliar	✓	✓
Frenos de zapata asistidos	✓	✓
Motor de alta potencia y bajo consumo	✓	✓
Acoplamientos rápidos de manguitos	✓	✓
FIABILIDAD		
Mástil con viga en JJ	✓	✓
Protector superior antipolvo	✓	✓
Filtro de aire de doble elemento	✓	✓
Mayor proporción de ventiladores	✓	✓
Protección inferior del bastidor	✓	✓
Silenciador de escape interior horizontal	✓	✓
Prefiltro	•	•

EQUIPAMIENTO DE SERIE Y OPCIONES	CARRETILLAS DIÉSEL NXP	CARRETILLAS GLP NXP
FACILIDAD DE MANTENIMIENTO		
Panel lateral sin herramientas	✓	✓
Placa de suelo sin herramientas	✓	✓
Cilindro de bloqueo del capó	✓	✓
Caja de empalme	✓	–
Depósito de aceite de frenos independiente con indicador	✓	✓
Conjunto de herramientas	•	•
COMODIDAD DEL OPERADOR (ERGONOMÍA)		
Clara visibilidad delantera y trasera del mástil	✓	✓
Luces de combinación LED	✓	✓
Agarradera de acceso	✓	✓
Peldaño antideslizante	✓	✓
Retrovisor panorámico	✓	✓
Interruptor de las luces integrado	✓	✓
Volante compacto con pomo de dirección	✓	✓
Portadocumentos	✓	✓
Cabina modular, tipo A, B, C	•	•
Cabina completa (con calefacción y aire acondicionado)	•	•
Portavasos	•	•
Puerto USB	•	•
Tapón de carburante con llave	•	–
Ventilador para el operador	•	•

*Esta lista se basa en datos de fábrica.
De serie u opcional puede variar para países específicos.
• = opción ✓ = de serie – = no disponible


Volante compacto con pomo de dirección


Peldaño antideslizante


Luces de combinación LED



Peso auxiliar

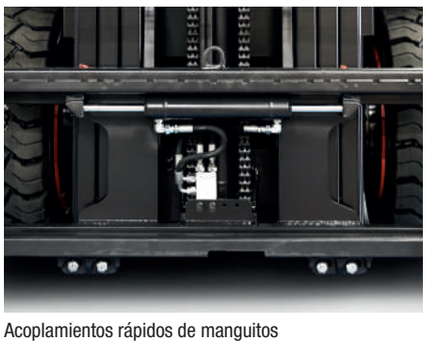
Acoplamientos rápidos de manguitos


Portadocumentos

ES_Diesel_LPG_Forklifts_NXP-Series_Brochure_Europe_B4502591_10-2024.indd 14 10.10.2024 11:25:51



ES_Diesel_LPG_Forklifts_NXP-Series_Brochure_Europe_B4502591_10-2024.indd 15 10.10.2024 11:25:58

ESPECIFICACIONES PRINCIPALES, DIÉSEL

DATOS TÉCNICOS SEGÚN VDI 2198							
CARACTERÍSTICAS		**Unidad**	**D20NX PLUS**	**D25NX PLUS**	**D30NX PLUS**	**D33NX PLUS**	**D35NX PLUS**
Conducción			Diésel				
Tipo de operador			Sentado				
Capacidad de carga	Q	kg	2 000	2 500	3 000	3 300	3 500
Centro de carga	c	mm	500				
Distancia de carga, centro del eje motriz a la horquilla	x	mm	472			477	
Distancia entre ejes	y	mm	1 700				
NEUMÁTICOS							
Frente de la banda de rodadura	b11	mm	1 060				
Trasera de la banda de rodadura	b12	mm	980				
LAS DIMENSIONES							
Inclinación del mástil/portahorquillas hacia delante/ hacia atrás	α / β	°	6 / 10				
Altura, mástil bajado	h1	mm	2 005 - 3 150				
Elevación libre	h2	mm	150 - 1 940				
Elevación	h3	mm	3 000 - 7 060				
Altura, mástil extendido	h4	mm	3 824 – 8 298			3 829 – 8 303	
Altura del protector de techo	h6	mm	2 160				
Altura del asiento	h7	mm	1 185				
Longitud total	l1	mm	3 610	3 660	3 715	3 780	3 800
Longitud de la cara de la horquilla	l2	mm	2 560	2 610	2 665	2 730	2 750
Anchura total	b1 / b2	mm	1 290				
Dimensiones de la horquilla	s / e / l	mm	45 × 100 × 1 050		45 × 122 × 1 050	50 × 125 × 1 050	
Portahorquillas ISO 2328, clase			II		III		
Anchura del chasis portahorquillas	b3	mm	1 042				
Distancia libre sobre el suelo, con carga, debajo del mástil	m1	mm	132				
Distancia libre sobre el suelo, centro de distancia entre ejes	m2	mm	135				
Ancho de pasillo para palets 1 000 ×1 200 transversal	Ast	mm	3 952	4 002	4 087	4 137	4 157
Ancho de pasillo para palets 800 ×1 200 longitudinal	Ast	mm	4 152	4 202	4 287	4 337	4 357
Radio de giro externo	Wa	mm	2 280	2 330	2 415	2 460	2 480
Radio de giro interno	b13	mm	735				
DATOS DE RENDIMIENTO							
Velocidad de desplazamiento, con/sin carga		km/h	18,5 / 19,5				
Velocidad de elevación, con/sin carga		mm/s	520 / 550			420 / 450	
Velocidad de descenso, con/sin carga		mm/s	420 / 550			470 / 500	
Esfuerzo de tracción, con/sin carga (a 1,6 km/h)		kg	1 805 / 1 764	1 785 / 1 754	1 764 / 1 734	1 754 / 1 713	1 744 / 1 693
Esfuerzo de tracción máx. con/sin carga		kg	2 060 / 1 999	2 039 / 1 988	2 019 / 1 968	1 988 / 1 937	
Habilidad de ascenso de pendientes con/sin carga (a 1,6 km/h)		%	30 / 55	28 / 50	23 / 42	22 / 40	
Habilidad de ascenso de pendientes máx. con/sin carga		%	38 / 62	30 / 58	28 / 50	25 / 46	24 / 44
Freno de servicio			Hidráulico				
MOTOR DE COMBUSTIÓN							
Fabricante/tipo de motor			Kubota / V2403-CR-TE5B				
Potencia del motor de acuerdo con DIN ISO1585		kW	42,6				
Régimen del motor		min-1	2 400				
Par de apriete a 1/min		N•m	195,6 a 1 500				
Ciclo / número de cilindros / cilindrada		- / cm^3	4 / 4 / 2 434				
Tensión de la batería/capacidad normal		V/Ah	12 / 90				

Los valores indicados en esta hoja de especificaciones se han redondeado. El rendimiento puede variar en función de las condiciones de funcionamiento. Los productos y especificaciones están sujetos a mejoras y cambios sin previo aviso. (1) Las dimensiones del mástil se refieren a un rango que va del mástil más bajo al más alto disponible.

Nota: Las capacidades de carga se basan en el chasis estándar sin desplazador lateral.

ES_Diesel_LPG_Forklifts_NXP-Series_Brochure_Europe_B4502591_10-2024.indd 16 10.10.2024 11:25:59



ESPECIFICACIONES

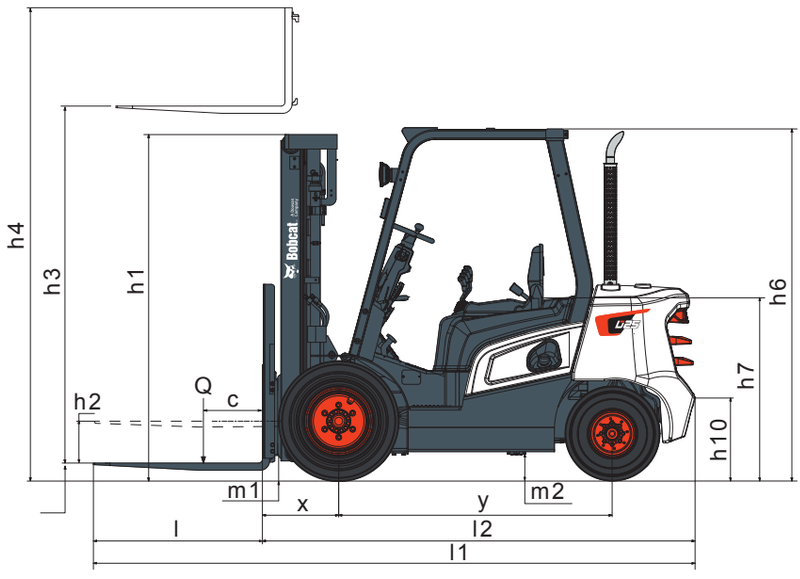

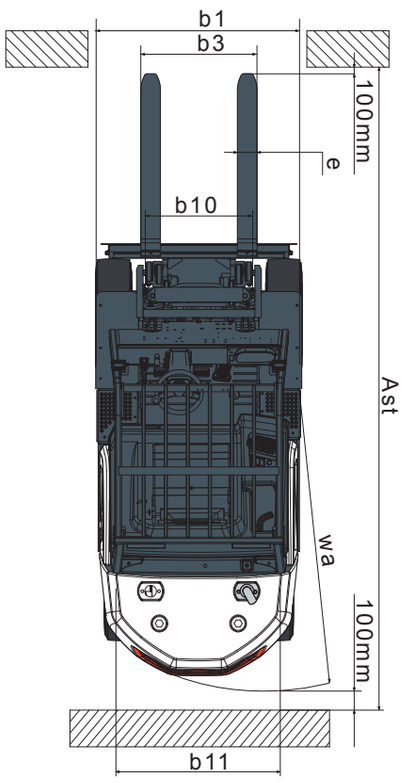

ES_Diesel_LPG_Forklifts_NXP-Series_Brochure_Europe_B4502591_10-2024.indd 17 10.10.2024 11:26:02

PRINCIPALES ESPECIFICACIONES, GLP

DATOS TÉCNICOS SEGÚN VDI 2198						
CARACTERÍSTICAS		**Unidad**	**G25NX PLUS**	**G30NX PLUS**	**G33NX PLUS**	**G35NX PLUS**
Conducción			GLP			
Tipo de operador			Sentado			
Capacidad de carga	Q	kg	2 500	3 000	3 300	3 500
Centro de carga	c	mm	500			
Distancia de carga, centro del eje motriz a la horquilla	x	mm	472		477	
Distancia entre ejes	y	mm	1 700			
NEUMÁTICOS						
Frente de la banda de rodadura	b11	mm	1 060			
Trasera de la banda de rodadura	b12	mm	980			
LAS DIMENSIONES						
Inclinación del mástil/portahorquillas hacia delante/ hacia atrás	α / β	°	6 / 10			
Altura, mástil bajado	h1	mm	2 005 - 3 150			
Elevación libre	h2	mm	150 - 1 940			
Elevación	h3	mm	3 000 - 7 060			
Altura, mástil extendido	h4	mm	3 824 – 8 298		3 829 – 8 303	
Altura del protector de techo	h6	mm	2 160			
Altura del asiento	h7	mm	1 185			
Longitud total	l1	mm	3 660	3 715	3 780	3 800
Longitud de la cara de la horquilla	l2	mm	2 610	2 665	2 730	2 750
Anchura total	b1 / b2	mm	1 290			
Dimensiones de la horquilla	s / e / l	mm	45 × 100 × 1 050	45 × 122 × 1 050	50 × 125 × 1 050	
Portahorquillas ISO 2328, clase			II	III		
Anchura del chasis portahorquillas	b3	mm	1 042			
Distancia libre sobre el suelo con carga debajo del mástil	m1	mm	132			
Distancia libre sobre el suelo, centro de distancia entre ejes	m2	mm	135			
Ancho de pasillo para palets 1 000 ×1 200 transversal	Ast	mm	4 002	4 087	4 137	4 157
Ancho de pasillo para palets 800 ×1 200 longitudinal	Ast	mm	4 202	4 287	4 337	4 357
Radio de giro externo	Wa	mm	2 330	2 415	2 460	2 480
Radio de giro interno	b13	mm	735			
DATOS DE RENDIMIENTO						
Velocidad de desplazamiento con/sin carga		km/h	20 / 21			
Velocidad de elevación con/sin carga		mm/s	510 / 530		410 / 430	
Velocidad de descenso con/sin carga		mm/s	420 / 550		470 / 500	
Esfuerzo de tracción con/sin carga (a 1,6 km/h)		kg	1 754 / 1 716	1 723 / 1 703	1 713 / 1 693	1 703 / 1 693
Esfuerzo de tracción máx. con/sin carga		kg	1 968 / 1 907	1 948 / 1 897	1 937 / 1 886	1 927 / 1 886
Habilidad de ascenso de pendientes con/sin carga (a 1,6 km/h)		%	28 / 48	24 / 42	22 / 40	21 / 38
Habilidad de ascenso de pendientes máx. con/sin carga		%	32 / 55	27 / 48	25 / 45	24 / 43
Freno de servicio			Hidráulico			
MOTOR DE COMBUSTIÓN						
Fabricante/tipo de motor			HMC G424I			
Potencia del motor de acuerdo con DIN ISO1585		kW	45,4			
Régimen del motor		min-1	2 600			
Par de apriete a 1/min		N•m	179 a 2 000			
Ciclo / número de cilindros / cilindrada		- / cm^3	4 / 4 / 2 359			
Tensión de la batería/capacidad normal		V/Ah	12 / 45			

Los valores indicados en esta hoja de especificaciones se han redondeado. El rendimiento puede variar en función de las condiciones de funcionamiento. Los productos y especificaciones están sujetos a mejoras y cambios sin previo aviso. (1) Las dimensiones del mástil se refieren a un rango que va del mástil más bajo al más alto disponible.

Nota: Las capacidades de carga se basan en el chasis estándar sin desplazador lateral.

ES_Diesel_LPG_Forklifts_NXP-Series_Brochure_Europe_B4502591_10-2024.indd 18 10.10.2024 11:26:03



ESPECIFICACIONES

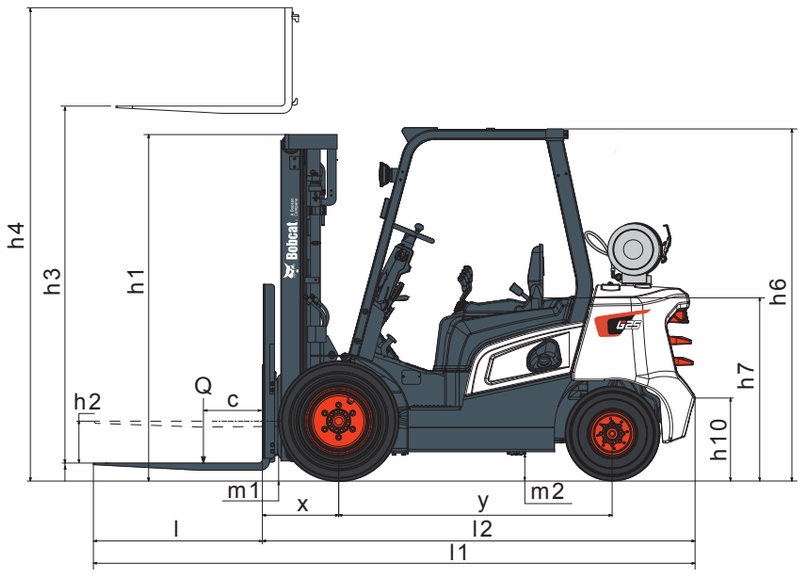

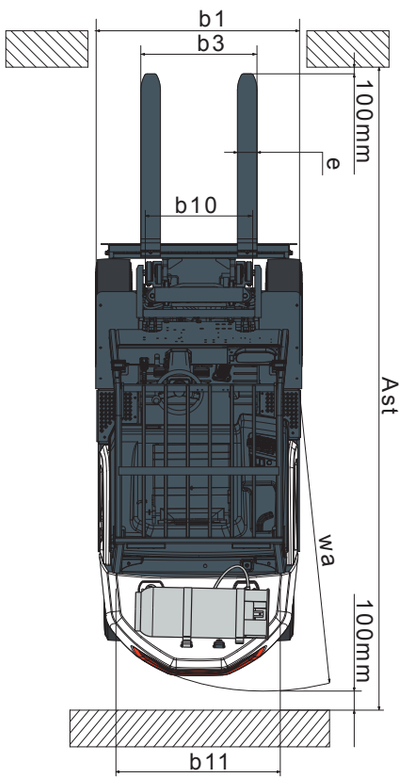

ES_Diesel_LPG_Forklifts_NXP-Series_Brochure_Europe_B4502591_10-2024.indd 19 10.10.2024 11:26:07

OPCIONES DE FINANCIACIÓN



FINANCIACIÓN A 24, 36 O 48 MESES*

Aproveche los programas de financiación a 24, 36 o 48 meses a partir de un **0% de interés** y mejore su flujo de caja. Pregunte a su distribuidor por las ofertas de financiación disponibles.

340 MÁQUINAS / 46 FAMILIAS DE IMPLEMENTOS / 1 TOUGH ANIMAL



CARGADORAS COMPACTAS



CARGADORAS COMPACTAS DE ORUGAS

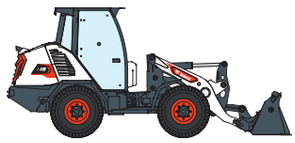

CARGADORAS COMPACTAS DE RUEDAS



CARRETILLAS ELEVADORAS

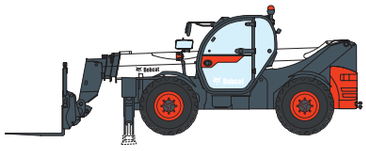

MANIPULADORES TELESCÓPICOS

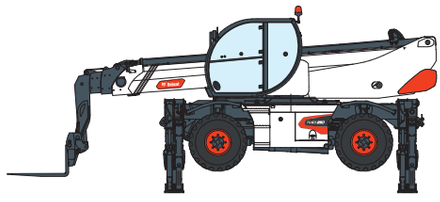

MANIPULADORES TELESCÓPICOS GIRATORIOS



GAMA DE COMPACTACIÓN LIGERA



MINIEXCAVADORAS



TRACTORES COMPACTOS



CARGADORAS ARTICULADAS PEQUEÑAS



MINICARGADORA DE ORUGAS



CORTADORAS DE CÉSPED

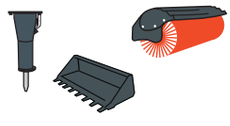

IMPLEMENTOS

DOOSAN

Bobcat es una compañía Doosan. Doosan es líder global en equipos de construcción, soluciones hidráulicas y energéticas, motores e ingeniería, que sirve con orgullo a clientes y comunidades desde hace más de un siglo. | Bobcat y el logotipo de Bobcat son marcas registradas de Bobcat Company en los Estados Unidos y otros países.
©2024 Bobcat Company. Todos los derechos reservados.

www.bobcat.com

©2024 BOBCAT B4502591-ES (10-24)

*Las opciones de financiación pueden variar en función del país. Pregunte siempre a su distribuidor sobre las opciones de financiación disponibles en esos momentos. Pueden aplicarse términos y condiciones.

Doosan Bobcat EMEA, U Kodetky 1810, 263 12 Dobříš, República Checa

¡PÓNGASE EN CONTACTO CON NOSOTROS HOY MISMO!

Haga clic en uno de los siguientes enlaces o escanee el código QR:

Solicitar un presupues

Programar una demostra

Distribuidor